大林株式会社　大林

通用門アーチとシャッターゲートを一体化させたFIT GATE

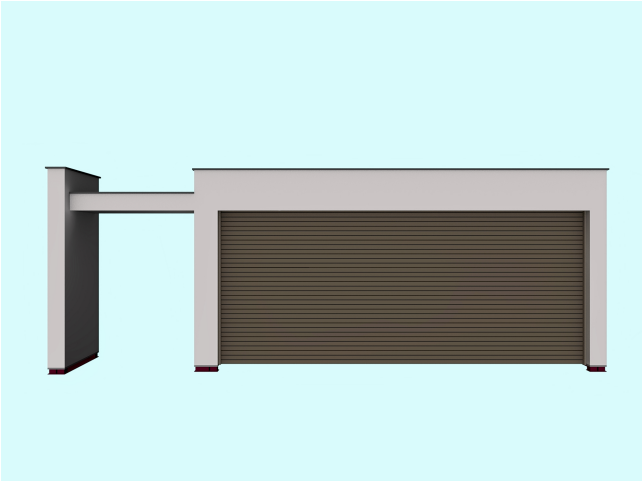

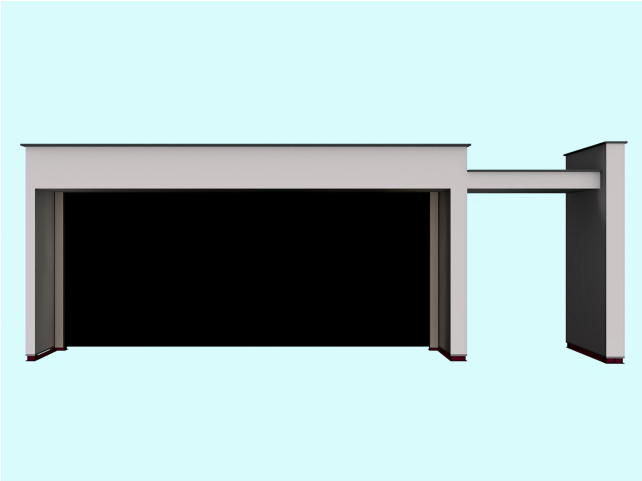

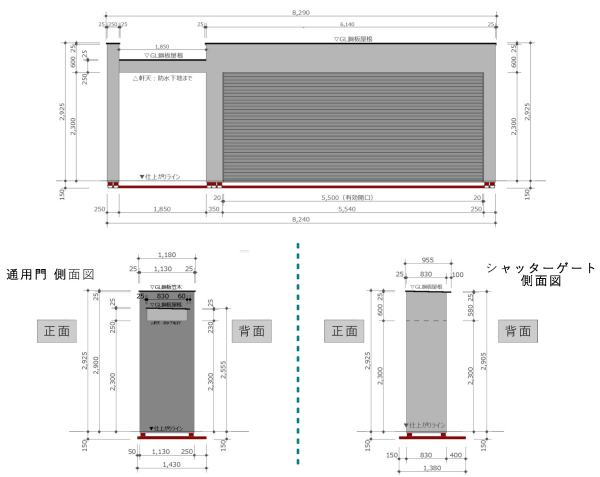

説明文

シャッターゲートとアーチ形通用門を一体化させたFIT GATEです。
+αのデザインがしやすいようシンプルに設計しました。

通用門は後ろ勾配の屋根で雨樋（オプション）を
取り付けられるように設計されています。

壁面の仕上げ材は塗装又はタイル貼りなど外構デザインによって変更いただけ、
ダウンライトなどは支給品を取り付け可能です。

【シャッターゲート+通用門】

W8,290×H2,925×D1,180ｍｍ（鉄骨ベース含まず）

シャッターゲート　有効開口W5,500×H2,300ｍｍ

※パースは文化シャッターの御前様を想定。

※当データを基にご希望にあわせて寸法を調整してください。
シャッターの最大有効開口はW6,300ｍｍとなります。
（パイプシャッターの場合はW6,000ｍｍまで）

※埋め込み部分は「その他」レイヤーで非表示にすることができます。
鉄骨ベースの位置確認にご活用ください。

■注意点

※防水下地までを工場内で施した半完成形躯体を出荷します。
壁面仕上げ等は躯体設置後、工事店様に施していただきます。

※壁面の仕上げ材は塗装またはタイル等の貼り材どちらでもお使いいただけます。

※軒天は防水下地のほか、天然木や木調防火サイディグにすることも可能です。

※鉄骨ベースの位置や出幅などを配置時にご確認ください。（埋込150ｍｍまたは300ｍｍ）

障害物等で設置に支障を来す場合は、周辺状況に合わせて調整して設計させていただきます。

※大型躯体の場合は分割製造となります。

※天井にダウンライト等を取り付けることも可能です。

※埋込ポストや宅配ボックスなどの埋込商材はメーカー問わず、支給品を製造時に取り付けます。
見積もり依頼時に製品寸法や取付け位置をご指定ください。

その他デザインや寸法などお気軽にご相談ください。

見積もり依頼をいただいた場合、製造可能寸法で積算図を作成させていただきます。
※個別でのRIK CADデータは作成しておりません。ご了承ください。

■見積もり依頼はこちらから

※表示金額には消費税・工事費・配送費は含まれていません。また、地域により商品価格が異なる場合があります。予めご了承ください。