タカショー

建物と調和するように佇む2つのフレームゲート

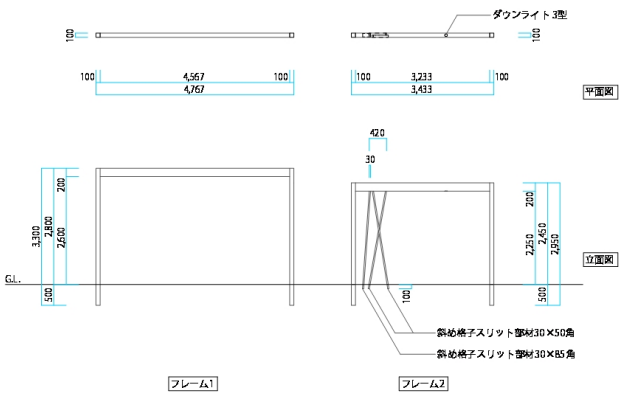

説明文

【コンセプト】
シンプルなブラックの建物と調和するように佇む2つのフレームゲートを中心としたオープン外構になります。敷地の高低差を活かし、天然石貼壁や植栽、照明を点在させることで、夜も安心してご利用いただけるアプローチと駐車スペースになりました。
高さ違いのフレームを組み合わせて2つのゲートを設けることにより、圧迫感なく空間に境界を生み出します。
また、2つのフレームが重なる位置には斜めのスリットを使用することで印象的なファサードに仕上がります。

【ファサード使用商品】
フレーム
・ホームヤードルーフシステム フレーム（桁：ブラウンエボニー/柱：マットブラック）×2
・斜め格子スリット部材30×50角（マットブラック）×2
・斜め格子スリット部材30×85角（マットブラック）×1
フェンス
・エバーアートフェンスプラス53幅　多段フリーポール仕様（ブラウンエボニー）
表札
・letter cube 繋げ字タイプ　H50（ダークブラウンマット）
ポスト
・壁付ポスト　LETTRE
ライト
・ダウンライト 3型（ブラウン）
・グランドライト　オルテックS挟角
・アートウッドポールライト21型（ブラウンエボニー）×2
・ガーデンアップライト　ルーメックスリムM広角

【パッケージプラン】
サイト：https://pac.takasho.jp/portfolio/hym49
見積り：HYM49-001

※仕様、デザイン等を予告なく変更することがありますのでご了承ください。
※掲載のプランはイメージになります。ご使用の際はお近くの弊社積算課へお問い合わせの上、必ずお見積もりをお願いいたします。

積算課お問い合わせ先はこちら

※表示金額には消費税・工事費・配送費は含まれていません。また、地域により商品価格が異なる場合があります。予めご了承ください。