タカショー

植栽が際立つシンプルなファサードデザイン

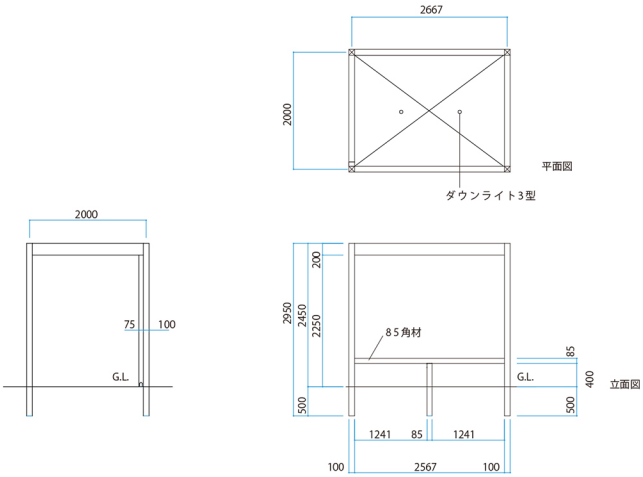

説明文

【コンセプト】
植栽を道路側と建物側に配置し、奥行き感を演出したプランです。
外壁と門柱カラーを合わせてまとまりのあるデザインになりました。
緑化ブロックで砂利目地とし、自然素材の面積を増やすことで、抜け感を演出しています。

【ファサード使用商品】
ゲート
・ホームヤードルーフシステム ホームヤードルーフ II（マットブラック）
・ホームヤードルーフシステム内天井（スプリングオーク）
・エバーアートウッド部材　角柱85角（マットブラック）
ライト
・ダウンライト3型（グレイッシュゴールド）
表札
・レターキューブ　H50（ダークグレーメタリック）
笠木
・エバーアートウッド笠木スリムライン（マットブラック）
ポスト
・縦型ポスト（ブラック）

【パッケージプラン】
サイト：https://pac.takasho.jp/portfolio/hyp31
見積り：613058-173

※仕様、デザイン等を予告なく変更することがありますのでご了承ください。
※掲載のプランはイメージになります。ご使用の際はお近くの弊社積算課へお問い合わせの上、必ずお見積もりをお願いいたします。積算課お問い合わせ先はこちら

※表示金額には消費税・工事費・配送費は含まれていません。また、地域により商品価格が異なる場合があります。予めご了承ください。