タカショー

# 門まわり（門柱・門袖） タンモクウッドプラン1

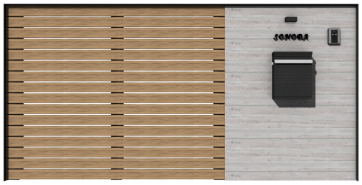

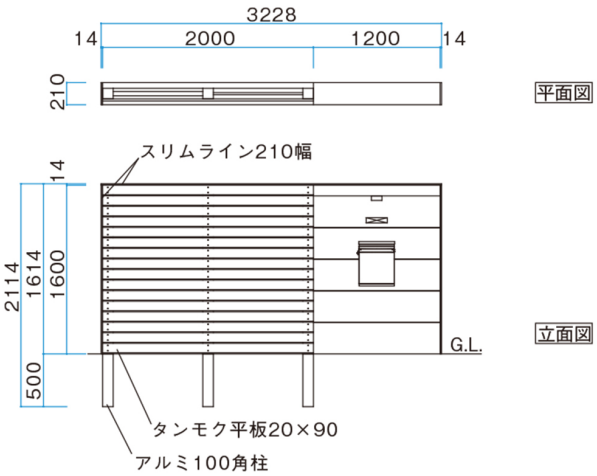

# 説明文

**【コンセプト】**

タンモクウッドとセラウォールを組み合わせた素材感を楽しめるナチュラルな門袖プランです。
タンモクウッドは玄関前の目かくしにもなり機能性も兼ね備えています。

**【使用商品】**
**門袖**

・エバーアートウッド　アルミ角柱 100角（マットブラック）
・タンモクウッド平板 20×90
・エバーアートウッド 笠木スリムライン210（マットブラック）
・セラウォール タイル （RC杉板）
・スリムライン 笠木210（マットブラック）
・De-post スタイルズ（チャコールグレー）
・De-sign lettercube 繋げ字 H50（ダークグレーメタリック）

**ライト**
・ウォールライト 10型（ブラック）
・LEDIUS ローボルトトランス15W（グレイッシュベージュ）

**【パッケージプラン】**

サイト：https://pac.takasho.jp/portfolio/twm1

見積り：613058-003

※仕様、デザイン等を予告なく変更することがありますのでご了承ください。
※掲載のプランはイメージになります。ご使用の際はお近くの弊社積算課へお問い合わせの上、必ずお見積もりをお願いいたします。積算課お問い合わせ先はこちら

※表示金額には消費税・工事費・配送費は含まれていません。また、地域により商品価格が異なる場合があります。予めご了承ください。