タカショー

# 門まわり（フレーム付門柱）ホームヤードルーフプラン14

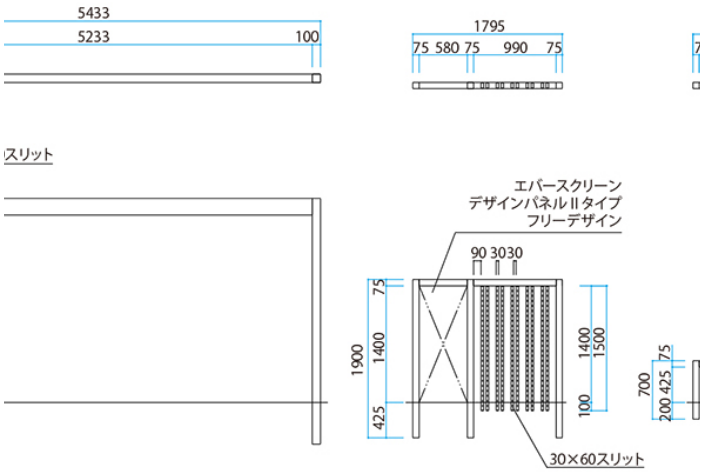

# 説明文

**【コンセプト】**

デザインパネルとスリットを組み合わせた創作的なフレームが、訪れる人を惹きつけます。ナチュラルパインのはっきりとした木目と、マットライトグレーやRC杉板といった無機質な素材が、対照的な印象かつメリハリのあるファサードに印象づけます。

**【使用商品】**

- セラウォールRC杉板
- 宅配ボックス　De-BOX（ハイグレージュ）
- 口金ポスト
- ホームヤードルーフフレーム（ナチュラルパイン）
- 30×60スリット埋込式（ナチュラルパイン、マットライトグレー）
- アルミ角柱75角（ナチュラルパイン）
- エバースクリーンデザインパネルⅡタイプ　フリーデザイン（ステンカラー）

**【パッケージプラン】**

サイト：https://pac.takasho.jp/portfolio/hym14

見積り：574462-004

※仕様、デザイン等を予告なく変更することがありますのでご了承ください。
※掲載のプランはイメージになります。ご使用の際はお近くの弊社積算課へお問い合わせの上、必ずお見積もりをお願いいたします。積算課お問い合わせ先はこちら

※表示金額には消費税・工事費・配送費は含まれていません。また、地域により商品価格が異なる場合があります。予めご了承ください。