タカショー

エバーアートウッド052

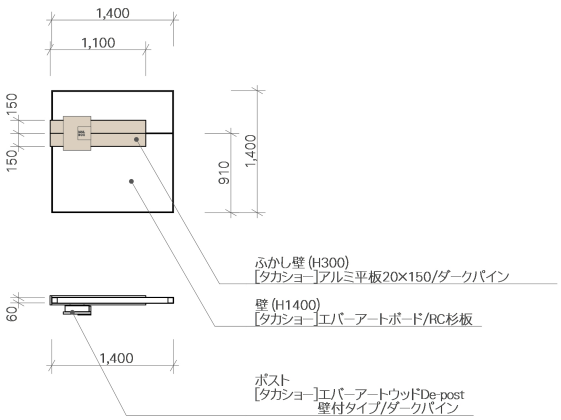

説明文

「エバーアートボード門袖」を使った、住宅に馴染むエントランスプラン。
※こちらの門袖は「タカショーユニットプラン、門まわりパッケージAB34」を使用しています。

[主な使用商品]
●エバーアートボード門袖（門まわりパッケージAB34）
●エバーアートウッド De-post
●レターキューブ
●エバーアートフェンス 横板貼
●エバーアートフェンス センシア 横パネル
●De-SPOT広角タイプ
●アートウッドポールライト2型
●ガーデンアップライト ミオ 4.5 フード

※仕様、デザイン等を予告なく変更することがありますのでご了承ください。
※掲載のプランはイメージになります。ご使用の際はお近くの弊社積算課へお問い合わせの上、必ずお見積もりをお願いいたします。積算課お問い合わせ先はこちら

※表示金額には消費税・工事費・配送費は含まれていません。また、地域により商品価格が異なる場合があります。予めご了承ください。