RIK リック

植栽を生かすシンプルモダン門周り

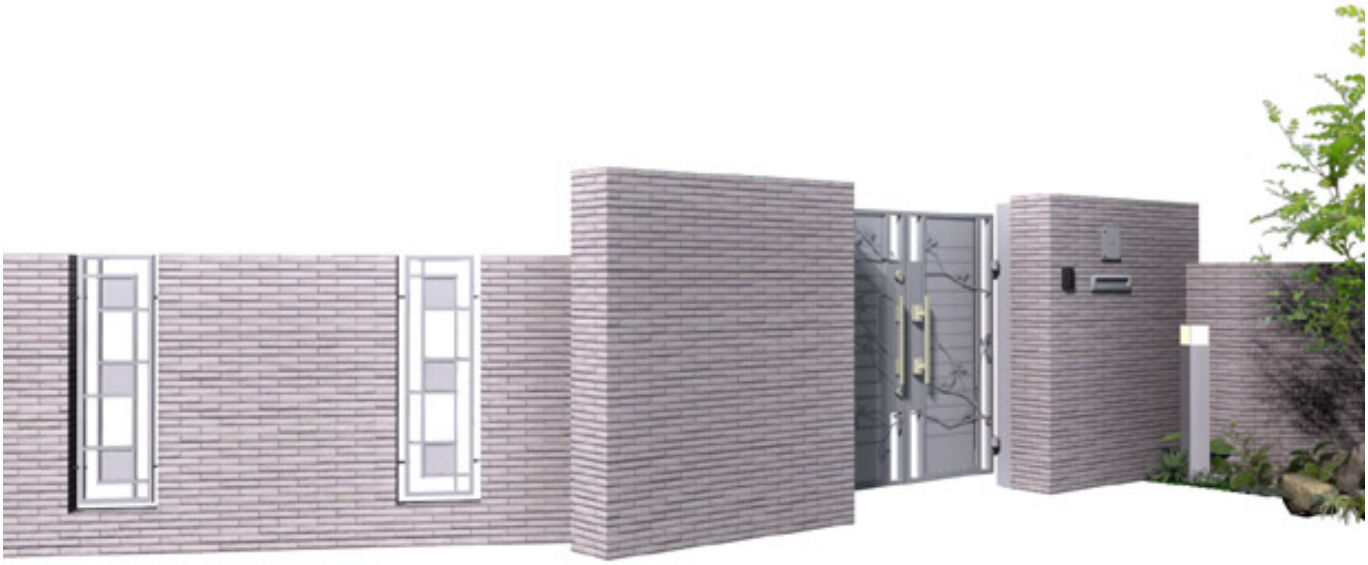

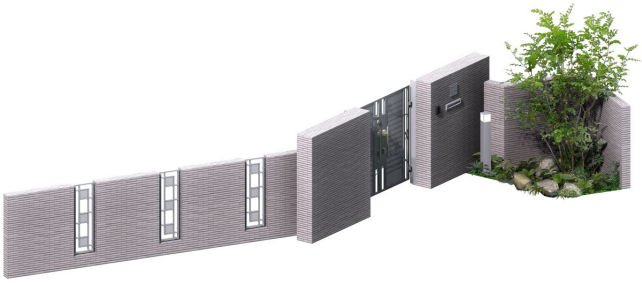

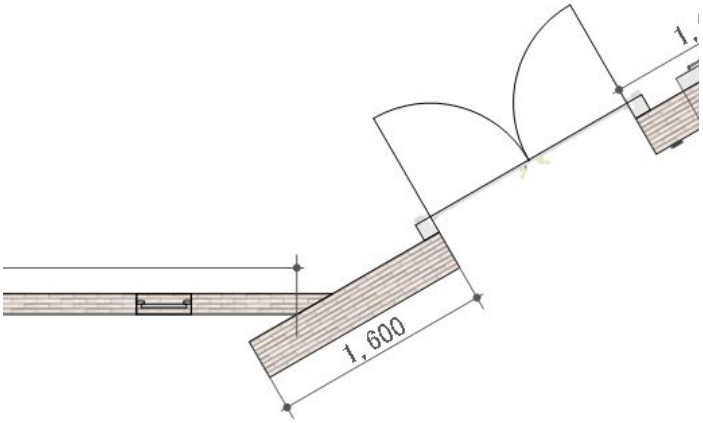

説明文

【デザインの説明】
シンプルでありながら、デザイン性も兼ね備えた門周りセット
植栽スペースを確保したデザインのため季節感を演出できます。
【使用商品】
門扉：クインセ08-16(両開)/プレミアムグレー(TOEX)
フィックスフェンス：ドゥビネットFIXフェンス/プレミアムグレー(TOEX)
表札：SS-03(B-Lifes)
ポスト：エクスポストS-1型 2B15/シャイングレー(TOEX)
照明：EH-15型/シャイングレー(TOEX)